Dane aktualne na dzień: 27-05-2026 10:30

Link do produktu: http://www.skladnicamaszyn.pl/pokrywa-pompy-kpl-podnosnika-c-360-z-wyjsciami-na-rozdzielacz-zewnetrzny-pompa-40lmin-p-1531.html

Pokrywa pompy KPL podnośnika C-360 z wyjściami na rozdzielacz zewnętrzny + POMPA 40L/min

Cena brutto	**1 740,00 zł**
Cena netto	**1 414,63 zł**
Numer katalogowy	**4654641/9 KPL**

Opis produktu

Wersja na oczkach nastawnych. ułatwia podłączenie przewodu.

W niektórych wersjach przeszkadzał zaczep przy podłączeniu na prosto.

Pompa aluminiowa polskiej produkcji HYLMET o wyadajności 40l/min
z zaworem o większym ciśnieniu 175BAR

Nowa pokrywa pompy podnośnika z Wyjściami do hydrauliki zewnętrznej znacznie zwiększająca przepływ i udźwig hydrauliki w TURZE lub innych maszynach.

Olej podany bezpośrednio z pompy nie jest dławiony przez fabryczny rozdzielacz.
Mimo dostępności na rynku Pomp o zwiększonej wydajności fabryczny rozdzielacz montowany W URSUS C-360 posiada ograniczony przepływ i bardzo dławi przepływ oleju.
Po zastosowani tej pokrywy znika problem z dławieniem przepływu oleju.

Całość wyprodukowanego oleju przez pompę np. o wydajności 36 lub 39l/min idzie bezpośrednio do rozdzielacza z zestawu i nie jest dławiony przez oryginalny rozdzielacz

Po przeróbce stary rozdzielacz zostaje na miejscu podnośnik jak i stare wyjścia hydrauliczne działają bez problemu.

Powrót rozdzielacza należy podłączyć do korka z tyłu podnośnika

składnicamaszyn.pl

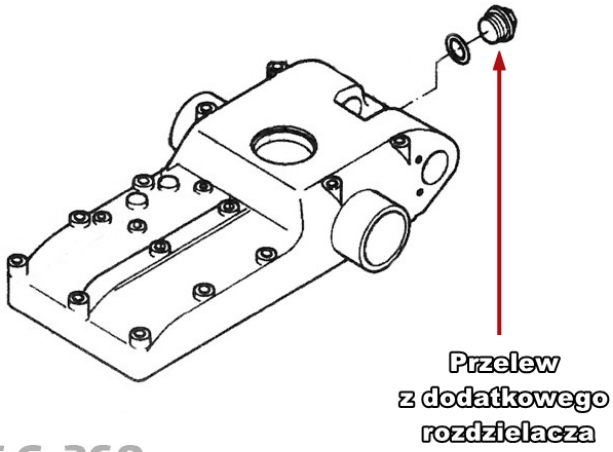

URSUS C-360