Dane aktualne na dzień: 27-05-2026 10:30

Link do produktu: http://www.skladnicamaszyn.pl/pokrywa-pompy-podnosnika-c-360-z-wyjsciami-na-rozdzielacz-zewnetrzny-oczka-nastawne-p-1150.html

Pokrywa pompy podnośnika C-360 z wyjściami na rozdzielacz zewnętrzny. OCZKA NASTAWNE

Cena brutto	**399,00 zł**
Cena netto	**324,39 zł**
Numer katalogowy	**4654641/0 HZ**

Opis produktu

Wersja na oczkach nastawnych. ułatwia podłączenie przewodu.

W niektórych wersjach przeszkadzał zaczep przy podłączeniu na prosto.

Nowa pokrywa pompy podnośnika z Wyjściami do hydrauliki zewnętrznej znacznie zwiększająca przepływ i udźwig hydrauliki w TURZE lub innych maszynach.

Olej podany bezpośrednio z pompy nie jest dławiony przez fabryczny rozdzielacz.
Mimo dostępności na rynku Pomp o zwiększonej wydajności fabryczny rozdzielacz montowany W URSUS C-360 posiada ograniczony przepływ i bardzo dławi przepływ oleju.
Po zastosowani tej pokrywy znika problem z dławieniem przepływu oleju.

Całość wyprodukowanego oleju przez pompę np. o wydajności 36 lub 39l/min idzie bezpośrednio do rozdzielacza z zestawu i nie jest dławiony przez oryginalny rozdzielacz

Po przeróbce stary rozdzielacz zostaje na miejscu podnośnik jak i stare wyjścia hydrauliczne działają bez problemu.

Powrót rozdzielacza należy podłączyć do korka z tyłu podnośnika

składnicamaszyn.pl

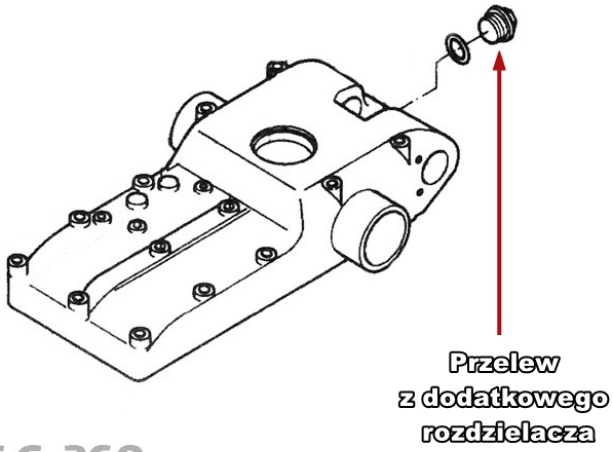

URSUS C-360