Dane aktualne na dzień: 03-10-2025 09:27

Link do produktu: http://www.skladnicamaszyn.pl/rozdzielacz-dodatkowy-zasilany-z-pokrywy-zetor-2-sekcyjny-sekcja-plywajaca-p-1104.html

Rozdzielacz dodatkowy zasilany z pokrywy ZETOR 2-sekcyjny (SEKCJA PŁYWAJĄCA)

Cena brutto	**1 380,00 zł**
Cena netto	**1 121,95 zł**
Numer katalogowy	**RZ ZETO N/KPL**

Opis produktu

Zestaw zewnętrznego rozdzielacza do ciągnika ZETOR

2-sekcyjny

Zestaw do rozbudowy hydrauliki w ciągnikach ZETOR

Wersja z przeróbką pokrywy klienta po wcześniejszej wysyłce lub dostarczeniu, przerobiona pokrywa pompy znacznie zwiększająca przepływ i udźwig hydrauliki w TURZE lub innych maszynach.

Olej podany bezpośrednio z pompy nie jest dławiony przez fabryczny rozdzielacz.
Mimo dostępności na rynku Pomp o zwiększonej wydajności fabryczny rozdzielacz montowany w ZETORZE posiada ograniczony przepływ i bardzo dławi przepływ oleju.
Po zastosowani tej pokrywy znika problem z dławieniem przepływu oleju.

Po przeróbce stary rozdzielacz zostaje na miejscu podnośnik jak i stare wyjścia hydrauliczne działają bez problemu.

Powrót rozdzielacza należy podłączyć do korka z tyłu podnośnika

składnicamaszyn.pl

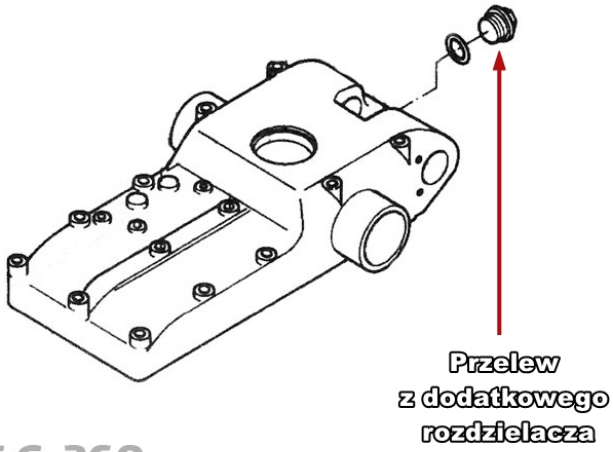

URSUS C-360

2 SEKCJE PŁYWAJĄCA

powoduje swobodny ruch ramion podnośnika i bezwładne podnoszenie i opuszczanie niezbędne np. w przypadku orki.

Zaletą Elastycznych przewodów nie przenoszą żadnych naprężeń tak jak sztywne.

Zestaw dedykowany do ciągników **ZETOR**

Zestaw dostępny od ręki możliwa wysyłka.

Zestaw kpl ze śrubami i wszystkim tym co widoczne na zdjęciach.